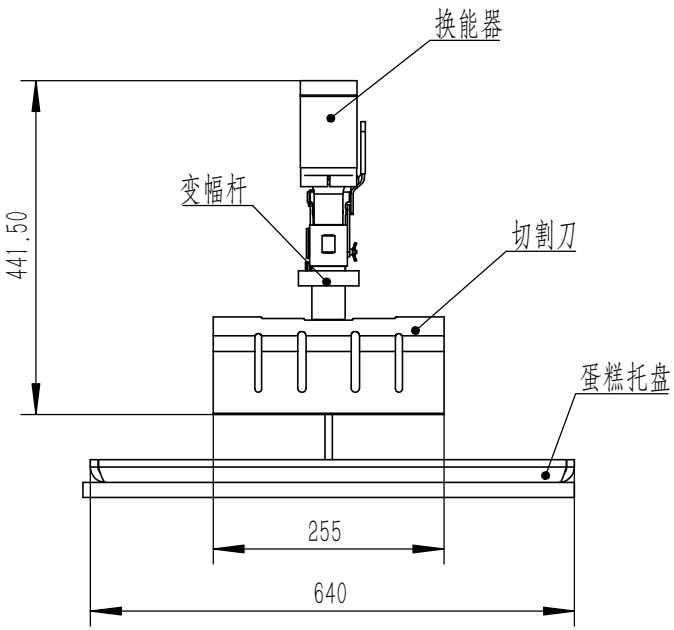

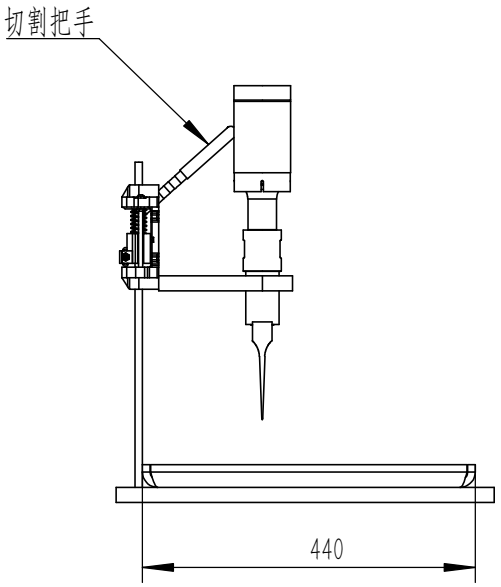

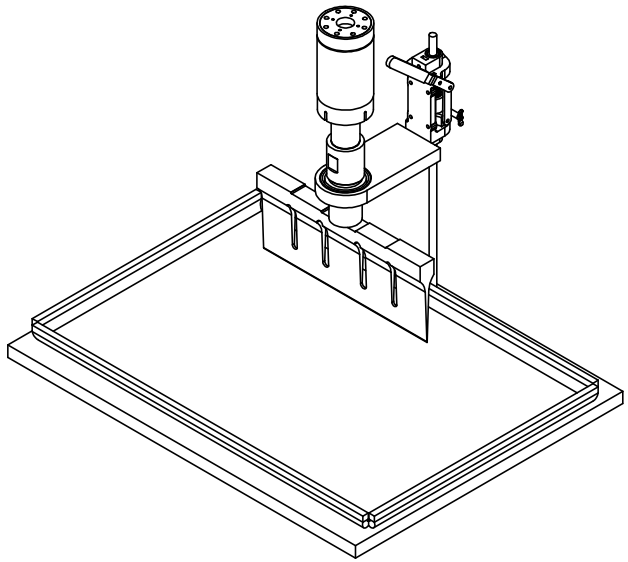

说明:
1.设计频率20KHZ
2.匹配数字发生器。额定功率1000W

零件代号
借(通)用件登记
旧底图总号
底 图 总 号
签 字
日 期

标记	处数	分区	更改文件号	签名	年 月 日	阶 段 标 记	质量	比例
设计			标准化					1:10
校核			工艺					
主管设计			审核					
			批准			共 张 第 张	版本	替代

1000W超声波切割刀